Smart Clima

Karta produktu

Zeus High Articulated(Long) – Regulowana i przegubowa stopa antywibracyjna ze stali i gumy SBR

- **Średnica podstawy (Ø):** 160 mm
- **Długość podstawy (L):** 60 mm
- **Zakres regulacji wysokości (Wersja Long):** 200 – 255 mm
- **Maksymalne obciążenie:** 500 kg (model SCD500280)
- **Zakres nachylenia przegubu:** 0° – 15°
- **Śruba mocująca:** M8 x 50 mm
- **Materiał:** Wulkanizowana guma SBR (100% granulat z recyklingu)
- **Zastosowanie:** Klimatyzatory, pompy ciepła, osuszacze
- **Kod produktu:** SCD500280

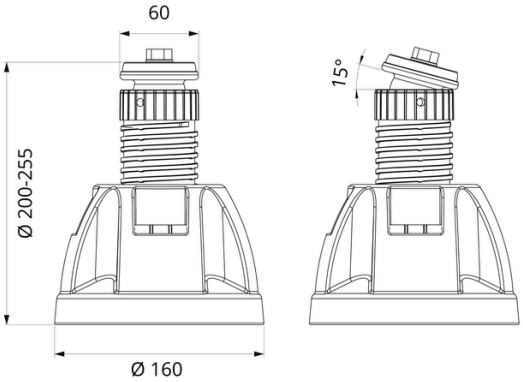

Nr kat.	Nazwa
SCD500280	Zeus High Articulated(Long) – Regulowana i przegubowa stopa antywibracyjna ze stali i gumy SBR

Wykonana z ekologicznego, odpornego na ścieranie wulkanizowanego kauczuku SBR (pochodzącego w 100% z recyklingu opon), stopa charakteryzuje się wysoką odpornością na trudne warunki atmosferyczne. Przegubowa konstrukcja z regulacją nachylenia (0–15°) oraz pierścieniem regulacji wysokości skutecznie niweluje nierówności podłoża, redukując wibracje, hałas oraz przesunięcia urządzeń podczas pracy.

Producent: Tecnosystemi S.p.A. Benefit Company, Via dell'Industria, 2/4 z.i. San Giacomo di Veglia31029 Vittorio Veneto (TV)
Kraj pochodzenia: Włochy
Importer: Purus Polska sp. z o.o. Adres siedziby: Południowa 60a 63-400 Ostrów Wielkopolski