PURUS

Karta produktu

# Manszeta PURUS 48-56 z pierścieniem zaciskowym

- **Zakres średnic (Dimension):** 48– 56 mm
- **Materiał korpusu:** Kauczuk EPDM (odporny na UV)
- **Materiał opasek zaciskowych:** Stal nierdzewna kwasoodporna (1.4404)
- **Kolor:** Czarny (Black)
- **Funkcja:** Zewnętrzna uszczelka przejściowa / łącznik elastyczny (Transition seal outside)
- **Odporność na ciśnienie:** 0,6 bar
- **Właściwości:** izolacja akustyczna, montaż podtynkowy, odporność na UV
- **Pozycja montażu:** Pionowa i pozioma
- **Numer RSK:** 3032543

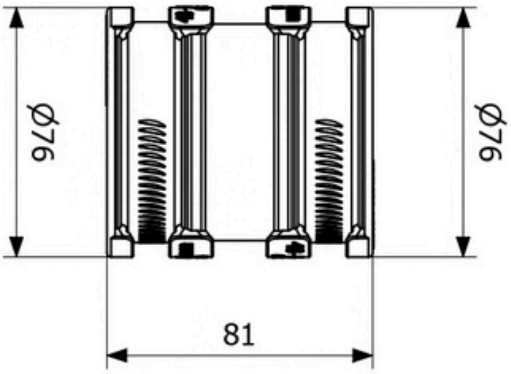


| Numer katalogowy | Nazwa |
|---|---|
| 3032543 | Manszeta PURUS 48-56 z pierścieniem zaciskowym |

Wykonany z odpornego na promieniowanie UV kauczuku EPDM oraz opasek zaciskowych ze stali nierdzewnej kwasoodpornej 1.4404, łącznik przeznaczony jest do zewnętrznego spinania rur ściekowych. Pozwala na sprawne łączenie przewodów wykonanych z tych samych lub odmiennych materiałów oraz o różnej strukturze powierzchni. Produkt charakteryzuje się właściwościami tłumienia hałasu (akustyczna izolacja instalacji) oraz posiada aprobatę do montażu podtynkowego i ukrytego.

W związku z ciągłym rozwojem naszych produktów zastrzegamy sobie prawo do możliwości wprowadzenia zmian w ich konstrukcji i budowie. Więcej informacji na https://www.puruspolska.pl/

Purus Polska Sp. z o.o.
ul. Południowa 60a
63-400 Ostrów Wielkopolski
biuro@puruspolska.pl