PURUS

Karta produktu

Kolano instalacyjne PURUS 90° Ø32 mm (push-fit)

- **Średnica (Dimension):** Ø32 / Ø32 mm
- **Kąt (Bend angle):** 90°
- **Materiał korpusu:** Polipropylen (PP)
- **Materiał uszczelek:** Elastyczny elastomer (TPE)
- **Kolor:** Biały (White)
- **Funkcja:** Zmiana kierunku orurowania / widoczne instalacje (Visible piping)
- **Typ połączenia:** Dwustronna mufa wtykowa z uszczelką gumową (Double socket, rubber seal)
- **Numer RSK:** 2710178

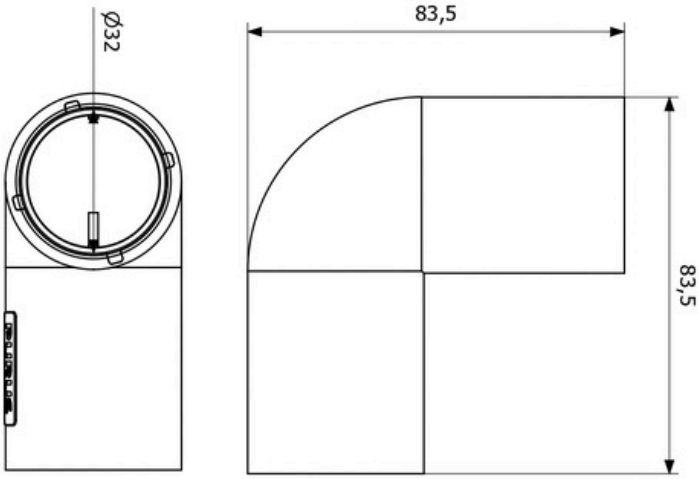

Numer katalogowy	Nazwa
2710178	Kolano instalacyjne PURUS 45° Ø40 mm (push-fit)

Zapewnij szybką, szczelną i trwałą zmianę kierunku biegu rurociągu pod kątem 90° dzięki kolanu wtykowemu Purus Bend 90 Ø32 push-fit. Wykonane z trwałego polipropylenu (PP) w kolorze białym, kolano zostało wyposażone w dwie mufy ze zintegrowanymi uszczelkami z elastycznego tworzywa TPE. Przeznaczone do połączeń kielichowych rur odpływowych o średnicy 32mm, idealnie sprawdza się w instalacjach natynkowych (tzw. widoczne orurowanie), gwarantując pewny i szybki montaż wtykowy bez użycia kleju.

W związku z ciągłym rozwojem naszych produktów zastrzegamy sobie prawo do możliwości wprowadzenia zmian w ich konstrukcji i budowie. Więcej informacji na https://www.puruspolska.pl/

Purus Polska Sp. z o.o.
ul. Południowa 60a
63-400 Ostrów Wielkopolski
biuro@puruspolska.pl